Schließseite

Closing side (Moving platen)
Cote fermeture
Lado de cierre

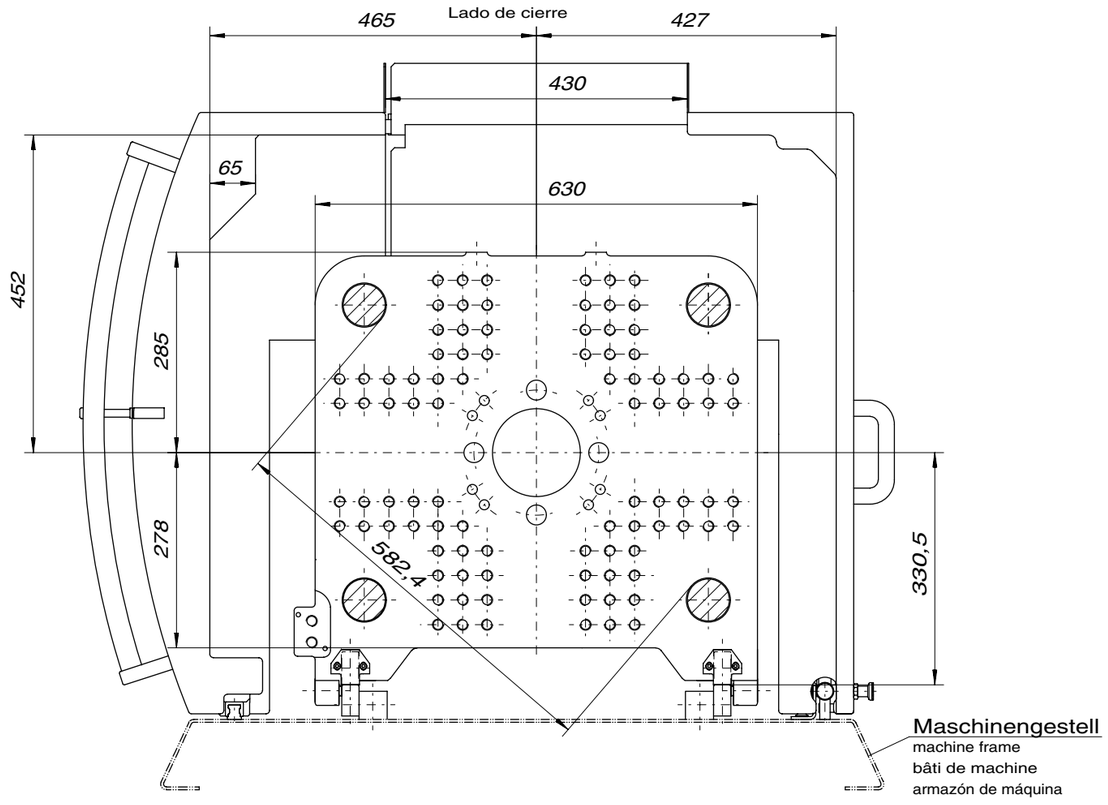

Spritzseite

Injection side (Fixed platen)
Cote injection
Lado de injeccion

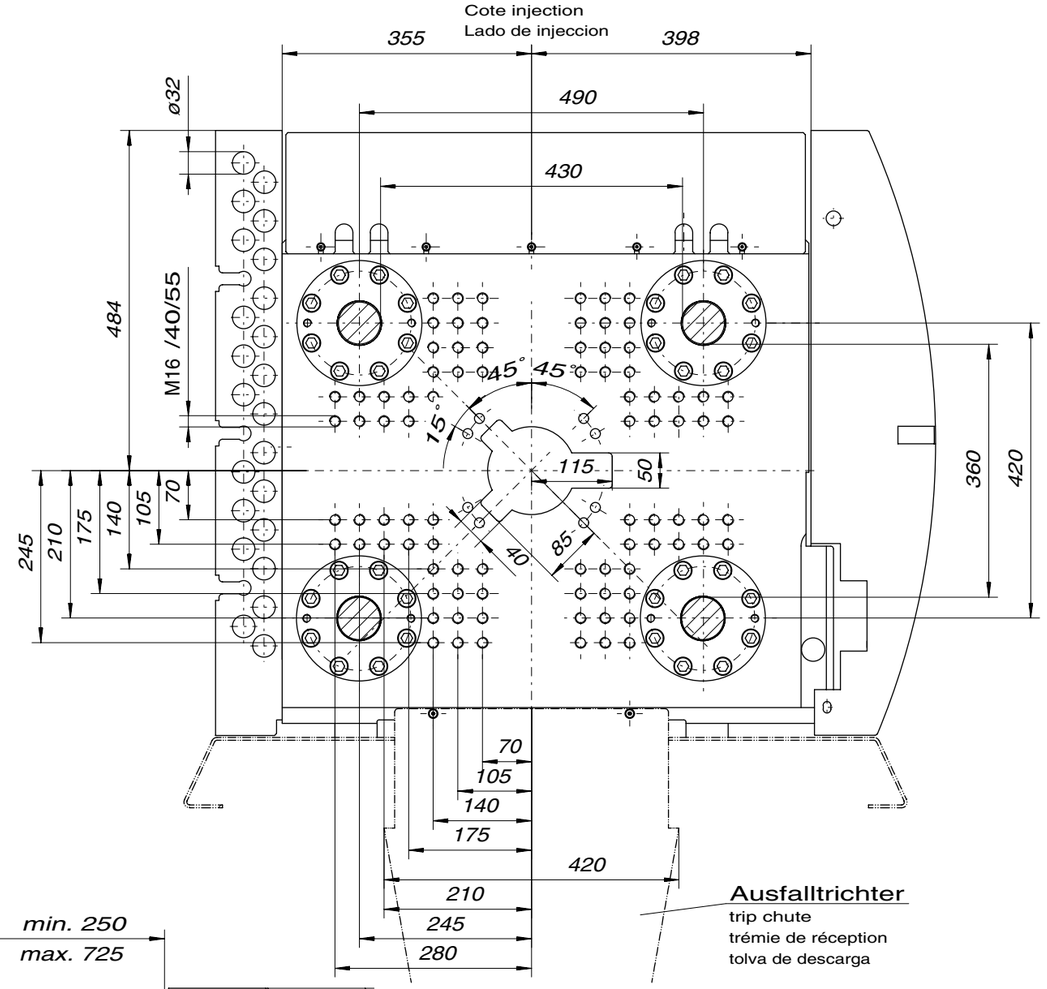

Befestigungsbohrungen für Handlinggerät

fastening of handling device
appareils périphériques
aparatos perifericos

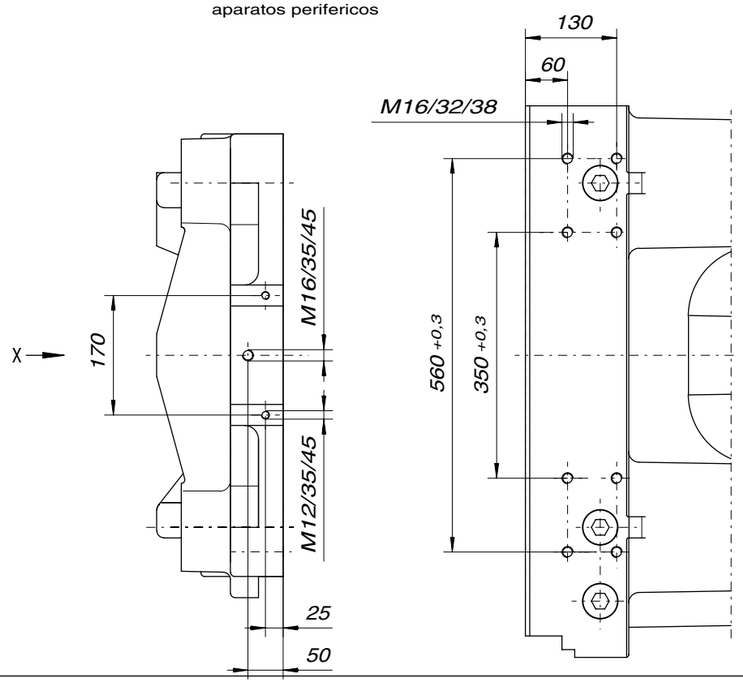

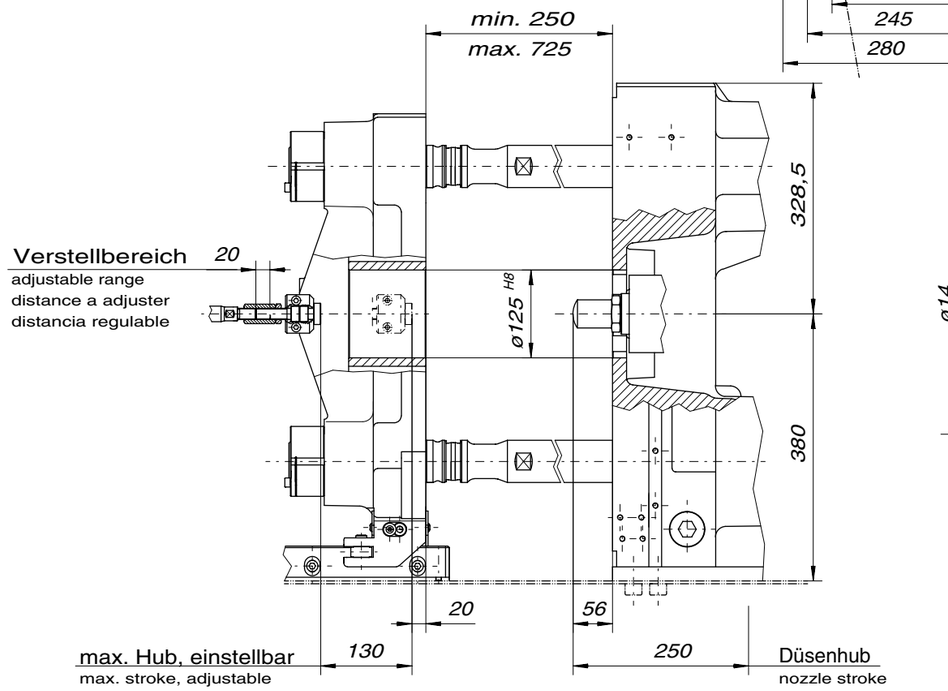

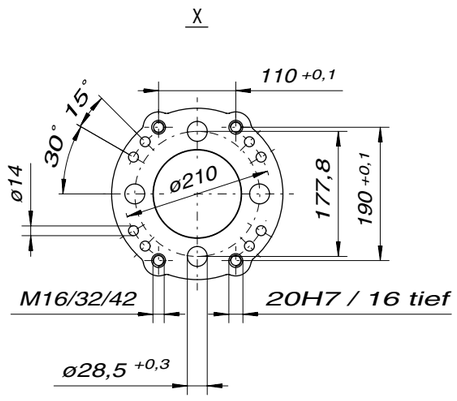

Änderungen						
Index	Gep.	Art der Änderung	KA	Datum	Name	
Ersatz für	Ersetzt durch	Änderung nur mit CAD zulässig	Maßstab 08	Tag	Name	
Benennung: Einbaumaße			Baugruppe	Bearb. 28.2.	Heßler	
				Gepr. 28.2.	Siegel	
Zeichnungsnummer: 175702-0		Verwendung bei Maschine: BOY 90	DR.BOY GmbH & Co.KG SPRITZGIESSAUTOMATEN 53577 NEUSTADT			

Für diese Zeichnung behalten wir uns alle Rechte vor. DIN 34