Schließseite

Closing side (Moving platen)
Cote fermeture
Lado de cierre

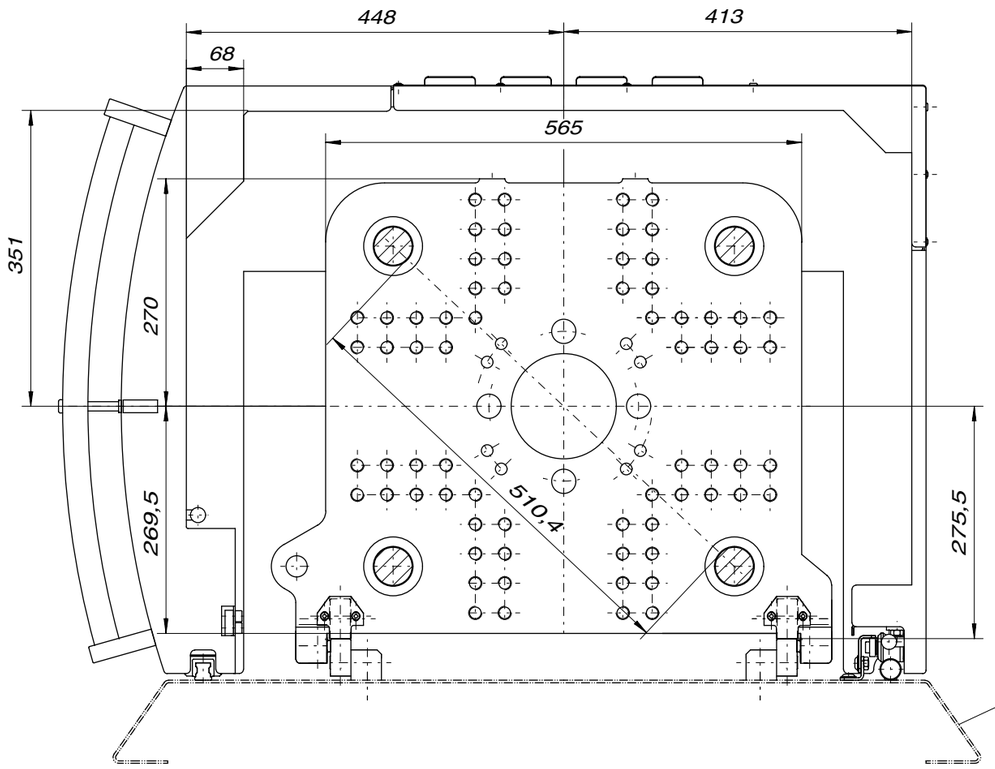

Maschinengestell
machine frame
bâti de machine
armazón de máquina

Spritzseite

Injection side (Fixed platen)
Cote injection
Lado de injeccion

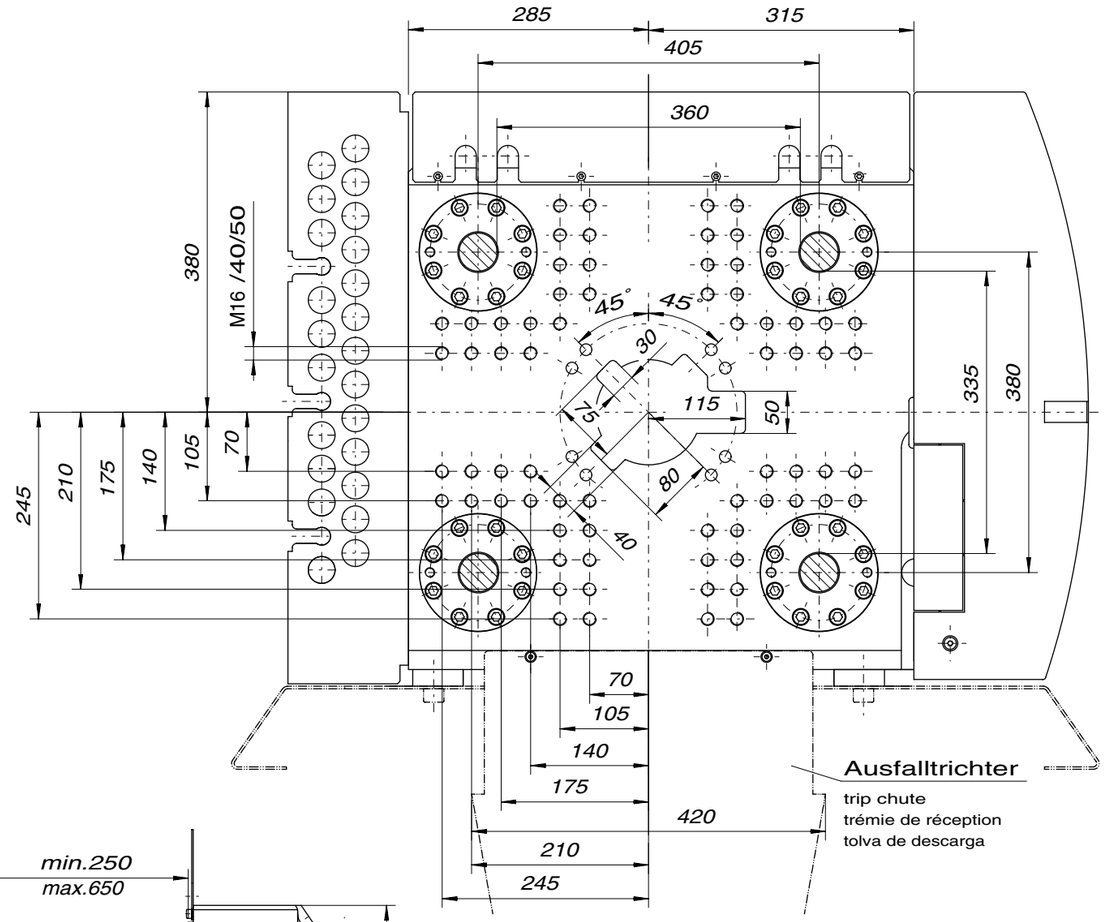

Ausfalltrichter
trip chute
trémie de réception
tolva de descarga

Befestigungsbohrungen für Handlinggerät

fastening of handling device
appareils périphériques
aparatos perifericos

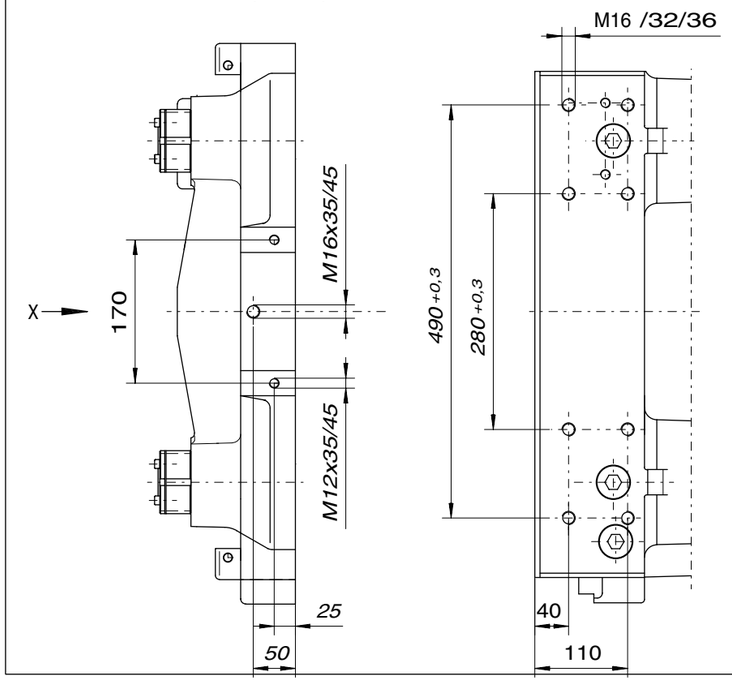

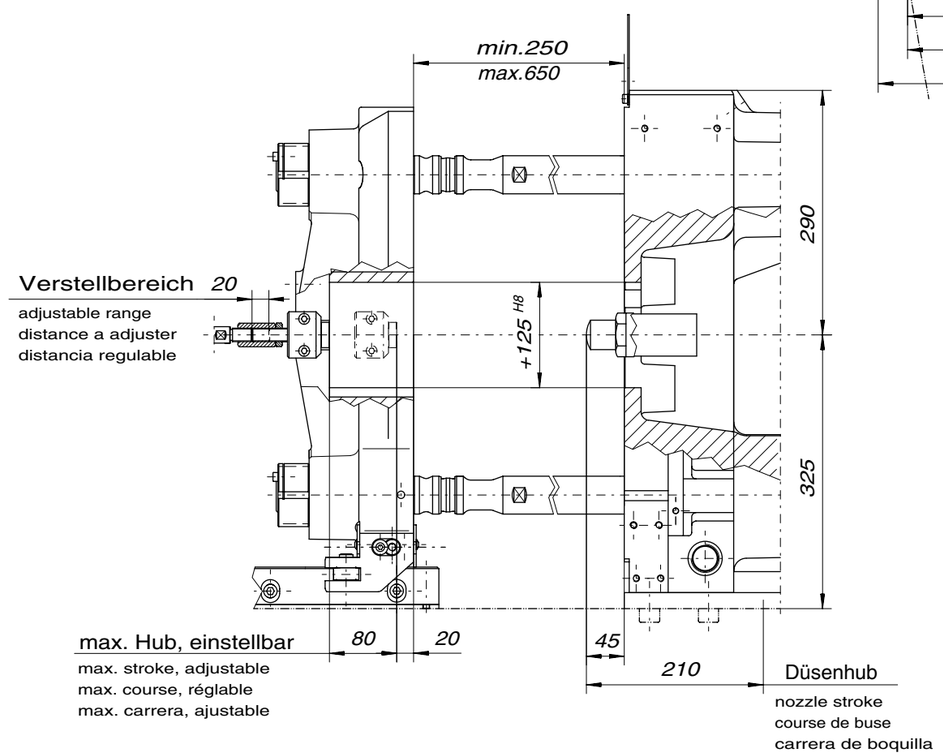

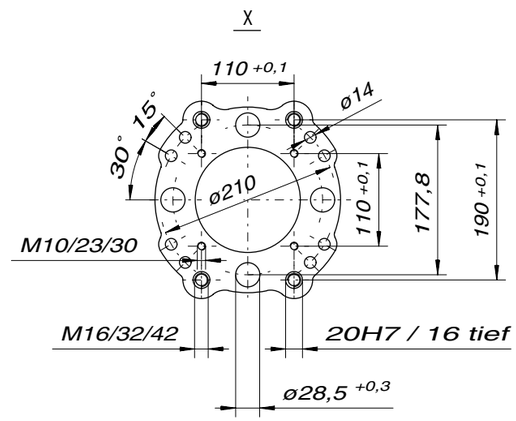

Änderungen							
Index	Geps.	Art der Änderung		KA	Datum	Name	
Ersatz für	Ersetzt durch	Änderung nur mit CAD zulässig	Maßstab	08	Tag	Name	
			Bearb.	26.2.	Heßler		
Benennung: Einbaumaße			Baugruppe	Gepr.	26.2.	Siegel	
Zeichnungsnummer: 163309-0		Verwendung bei Maschine: BOY 55	DR.BOY GmbH & Co.KG SPRITZGIESSAUTOMATEN 53577 NEUSTADT				

Für diese Zeichnung behalten wir uns alle Rechte vor. DIN 34